

Questa specchiera è caratterizzata da una cornice in legno massello e multistrato ammorbidita da un'imbottitura in poliuretano. Realizzabile in tessuto o pelle, Eleganza arreda l'ambiente con un design sofisticato e moderno.

Specchiera cm.90x200x7

90x200x7 cm - 35.4x78.7x2.8"

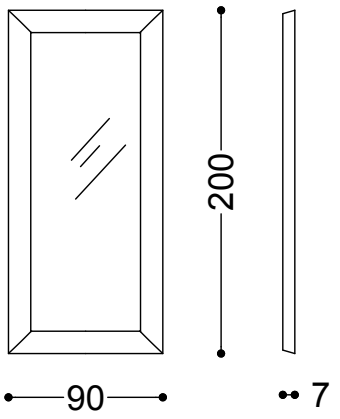

Specchiera cm.120x200x7

120x200x7 cm - 47.2x78.7x2.8"

